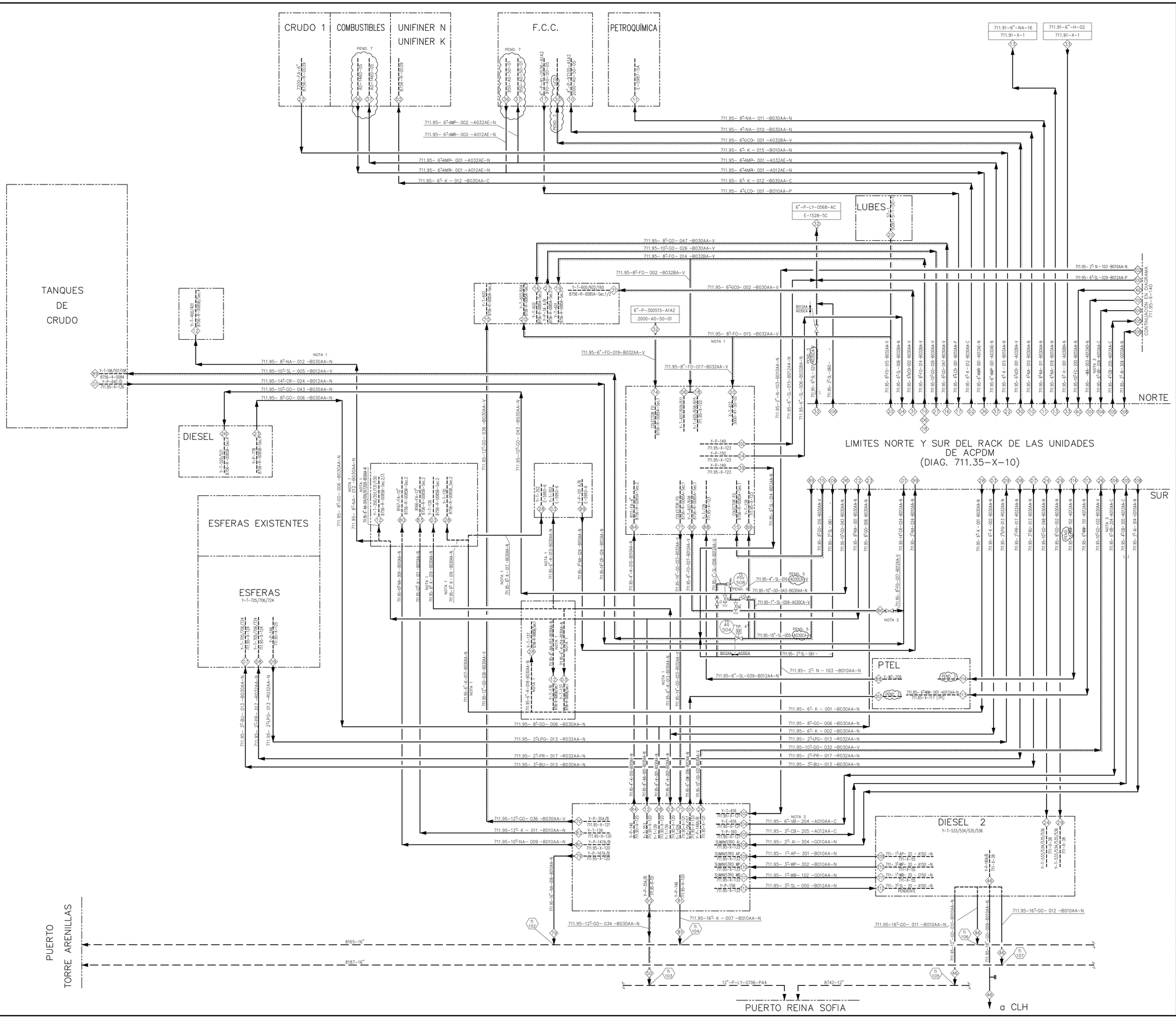

LISTA DE CORRIENTES

1.– CRUDO A CRUDO 2.
2.– JET A BENDER/UNIFINER K Y A TANQUE Y-T-150/140.
3.– KEROSENO DE CRUDO 2 A TANQUES Y-T-130/137/352/139.
4.– SLOPS DE TANQUE DE SLOPS A DESALADORA (CRUDO 2).
6.– CRUDO REDUCIDO DE VACIO-3 A TANQUES Y-T-607/609/611.
7.– BUTANO DE GASCON 2 A ESFERAS Y-T-705/706/724.
8.– PROPANO DE GASCON 2 A ESFERAS Y-T-705/706/724.
9.– REPROCESO LPG.
10.– C5 + NAFTA LSR DE GASCON 2 A MEROX FCC.
11.– NAFTA PESADA DE GASCON 2 A ÁREA PETROQUÍMICA.
12.– NAFTA PESADA DE GASCON A TANQUES Y-T-353/136/350/351/131/400/401/130.
13.– NAFTA LIGERA DE GASCON 2 A LINEA A UNIF. N/H & Y-T-133 (711-6"-NA-16-A010AA-N)
15.– AGO/MVGO/HVGO DE VACIO 3 A CUBETO DE FO.
16.– AGO/MVGO/HVGO DE VACIO 3 A TANQUE CARGA HC Y-T-602.
17.– LCO (CUTTER) DE FCC A CRUDO 2.
18.– RESID. VACIO CON CUTTER DE VACIO 3 A TANQUES FO Y-T-605/608/615 Y FUSHING HC.
19.– RESID. VACIO CON CUTTER DE VACIO 3 A TANQUES FO Y-T-601.
20.– RESID. VACIO SIN CUTTER DE VACIO 3 A TANQUES Y-T-603/604 Y Y-T-612/ST-1.
22.– KEROSENO DE CRUDO 1 A H4.
23.– LGO/LVGOP/KEROSENO DE LINEA 8185 Y DE TANQUES Y-T-520/521 A H4 Y FLUSHING PEM A HC.
24.– GASOIL "A" DE H4 A TANQUES DE DIESEL 2 (Y-T-533/534/535/536).
26.– CARGA HC DE TANQUE Y-T-616 A HIDROCRAQUER.
27.– CARGA HC DE TANQUE Y-T-602 A HIDROCRAQUER.
28.– KEROSENO DE HIDROCRAQUER A TANQUES Y-T-130/137/352/139/131.
29.– GASOIL DE HIDROCRAQUER (HCO) A TANQUES DE DIESEL 2 Y-T-533/534/535/536.
30.– FONDO FRACCIONADORA CALIENTE DE HIDROCRAQUER A FCC.
31.– FONDO FRACCIONADORA FRIO DE HIDROCRAQUER A TANQUES DE CARGA Y-T-600/602/160.
32.– SLOPS A LÍNEA DE SLOPS DE LUBES.
33.– HIDRÓGENO DE RNL A H4.
35.– AGUA ÁCIDA DE/A SWS-3 A/DE FCC/COMBUSTIBLES.
36.– AMINA RICA DE UNIDAD DE AMINAS A FCC Y A3 DE COMBUSTIBLES.
37.– AMINA POBRE DE UNIDAD DE AMINAS A FCC Y A3 DE COMBUSTIBLES.
39.– SLOPS DE Y-T-128 A COLECTOR DE SLOPS SUR.
40.– FUEL GAS DE BOTELLÓN SSAA. A QUEMADORES.
46.– GASOIL DE DIESEL 2 (Y-T-533/534/535/536) A P.REINA SOFIA (8742),P.TORRE ARENILLAS (8165 Y 8187) Y CLH.
50.– CARGA HC DE/A TANQUE Y-T-616 A/DE P. REINA SOFIA (0706).
70.– TRANSFERENCIA DE Y-T-616 A Y-T-602.
71.– COLECTOR DE CARGA HC DE VACIO 3 Y LINEAS EXISTENTES.
74.– CONEXIÓN DE LÍNEA DE FUEL OIL DVL 0515 A TANQUES Y-T-615/616.
79.– NAFTA DE Y-T-353 A LINEA A P.TORRE ARENILLAS (8165).
80.– NAFTA DE Y-T-353 A LINEA DE RECIRCULACION (8167).
81.– KEROSENO DE Y-T-139 A LINEA A P.TORRE ARENILLAS (8165).
83.– KEROSENO DE Y-T-139 A LINEA DE RECIRCULACION (8166).
84.– KEROSENO DE Y-T-139 A LÍNEA DE BLENDING DE FUEL OIL (8111).
86.– CRUDO REDUCIDO DE Y-T-607/608 A LINEA DE TANQUES DE CRUDO A CRUDO 2.
88.– PTEL A TANQUE DE SLOPS Y-T-128.
89.– SLOPS DE ACPDM A TANQUES DE CRUDO Y-T-106/107/108 Y A TANQUE DE SLOPS Y-T-128.
99.– NAFTA (PEM) DE TANQUE Y-T-134 A GASCON 2 Y CRUDO 2.
100.– SLOPS DESDE SS. AA. HASTA LÍNEA EXISTENTE DE LUBES.
101.– SLOPS Y PURGA DE SELLO DE ANTORCHA ÁCIDA A SWS-3.
102.– NITRÓGENO DE SS.AA A BLANKETING DE TANQUE Y-T-616.
103.–SLOPS DE TPI A COLECTOR DE SLOPS.
104.– VAPOR DE SS.AA A SERPENTIN DE Y-T-616 Y A TRACEADO DE LINEAS.
105.– CONDENSADO DE BAJA DESDE Y-T-616 A SS.AA.
106.– COLECTOR DE DESCARGA DE VÁLVULAS DE EXPANSIÓN TÉRMICA DESDE ACPDM A COLECTOR DE SLOPS NORTE Y SUR.
107.– AGUAS ACEITOSAS DEL DEPÓSITO DE DRENAJES. Y-V-49 A P.TEL.
108.– AIRE DE INSTRUMENTOS DE SS.AA. A SUMINISTRO DEL ÁREA DEL TANQUE Y-T-616.
109.– AIRE DE PLANTA DE DIESEL 2 A SUMINISTRO DEL ÁREA DEL TANQUE Y-T-616.
110.– AGUA DE PLANTA DE DIESEL 2 A SUMINISTRO DEL ÁREA DEL TANQUE Y-T-616.
111.– AGUA POTABLE DE DIESEL 2 A SUMINISTRO DEL ÁREA DEL TANQUE Y-T-616.
112.– SLOPS DE DEPÓSITO DE DRENAJES A LINEA EXISTENTE DE DIESEL 2.
113.– EFLUENTE DE LA DESALADORA DE CRUDO 2 A TPI.
114.– AGUAS RESIDUALES DE BLOQUE DE AZUFRE A TRATAMIENTO DE AGUAS.
241.– GASOIL F/E A TANQUES Y-T-520/521 Y A LINEAS EXISTENTES 7547 Y 7518.

PENDIENTES

1.– ANULADO.
2– ANULADO.
3.– PUNTOS DE PICAJE POR DEFINIR.
4.– ANULADO.
5.– PENDIENTES CONDICIONES DE DISEÑO DE COLECTOR DE SLOPS.
6.– ANULADO.
7.– PENDIENTE DEFINICIÓN DEL SISTEMA DE AMINAS POR PARTE DE CEPSA.
8.– PENDIENTE DEFINICIÓN DE TPI.
9.– PENDIENTE PRESIONES DE TARADO DE PSVs DEL COLECTOR DE SLOPS.

NOTAS

LINEA EXISTENTE
LINEA NUEVA

1.– LINEAS QUE SE MUESTRAN PARA INFORMACION, ESTANDO REPRESENTADAS EN LOS SIGUIENTES DIAGRAMAS:

711.95–8"–NA–012–B030AA–N	8756–R–0085B
711.95–8"–NA–013–B030AA–N	
711.95–8"–NA–014–B030AA–N	
711.95–8"–NA–016–B030AA–N	
711.95–8"–NA–020–B030AA–N	
711.95–8"–NA–017–B030AA–N	E–5993–6
711.95–6"–K–013–B030AA–N	8756–R–0085B
711.95–6"–K–014–B030AA–N	
711.95–6"–K–016–B030AA–N	
711.95–6"–K–017–B030AA–N	
711.95–6"–K–018–B030AA–N	
711.95–6"–K–019–B030AA–N	
711.95–8"–FO–015–B032AA–V	8756–R–0085A
711.95–8"–FO–016–B032AA–V	

2.– LA LINEA 711.95–8"–FO–027–B012AA CONECTARÁ CON LA CORRIENTE #1 DE LA SIGUIENTE MANERA:

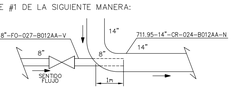

3.– VAPOR CON PRESIÓN DE 7 Kg/cm²m.

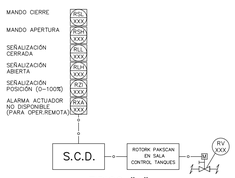

TIPICO "A"

REVISION	DESCRIPCION	FECHA	POR	COMP.	APROB.	V.B.
3	REVISIÓN GENERAL. PARA DISEÑO.	29/06/07	SDLP	MOH	EPA/FLSB	CBS/CAAC
2	REVISIÓN GENERAL. PARA APROBACIÓN Y/O COMENTARIOS.	13/04/07	SDLP	MOH	EPA/FLSB	CBS/CAAC
1	PARA APROBACIÓN Y/O COMENTARIOS	21/12/06	LLR	MOH	EPA/FLSB	CBS/CAAC

AUMENTO DE CAPACIDAD DE PRODUCCIÓN DE DESTILADOS MEDIOS

APROBADO PARA CONSTRUCCION
FECHA:

ENCARGO Nº: 14162 CUENTA: X

PROYECTO: 711.95
UNIDAD: INTERCONEXIONES
PLANTA: ACPDM
LOCALIZACIÓN: REFINERIA "LA RABIDA" (HUELVA)

INTECSA Ingeniería
CEPSA

TITULO: INTERCONEXIONES ACPDM
DIAGRAMA DE INGENIERÍA
INTERCONEXIONES DE PROCESO

FORMATO: A0

ESCALA: -
FICHERO AUTOCAD: 711.95-X-130.DWG
PLANO NUMERO: 711.95-X-130
REV: 3

711.95-X-130.DWG

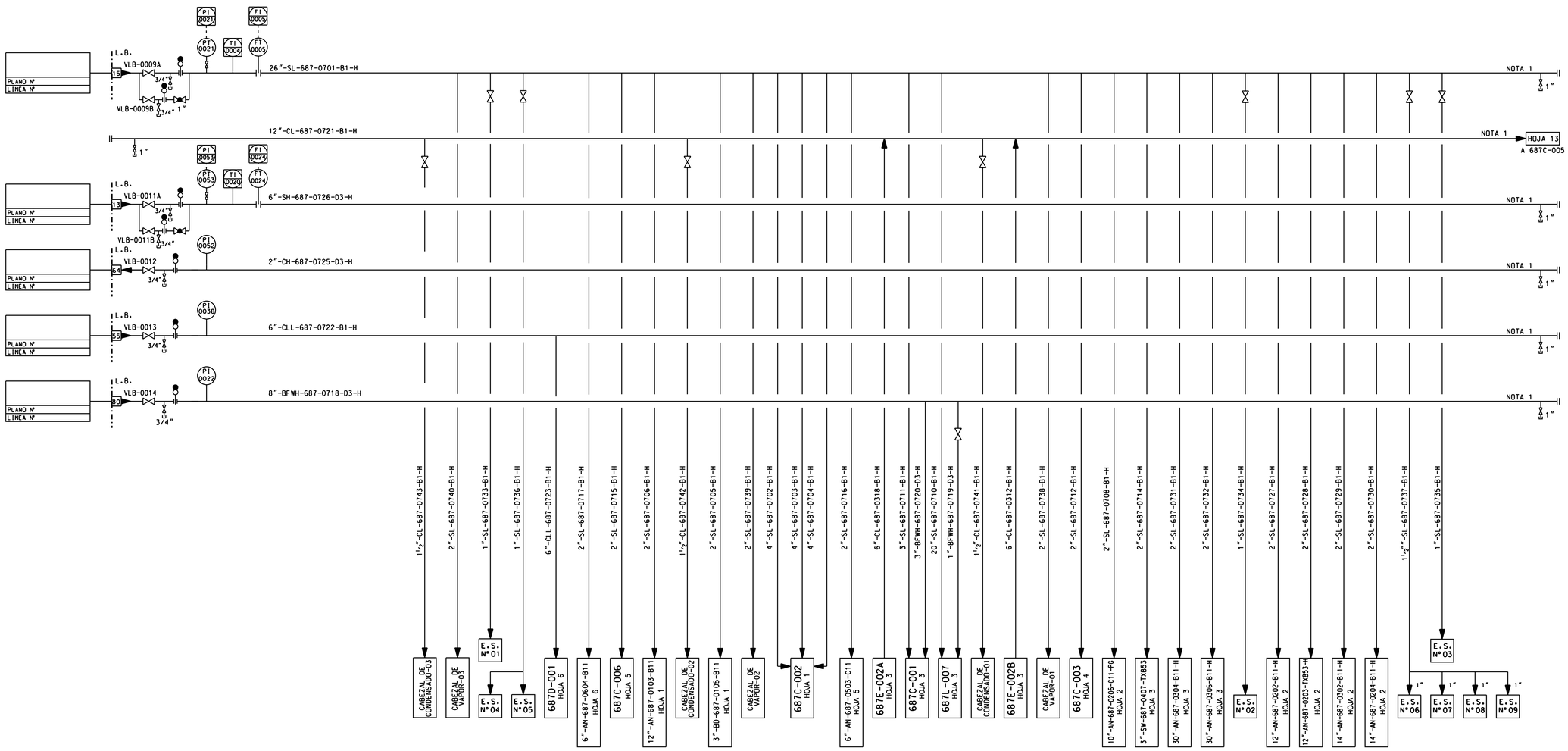

REFERENCIA DE PLANOS

PLANO NUMERO	NOMBRE	HOJA Nº
687-A-U-C10-A-82003	PLANIMETRIA UNIDAD	
687-A-U-C10-D-82006	LISTAS DE EQUIPOS	
687-A-U-C10-D-82007	LISTA DE LINEAS	
	DIAGRAMA LOGICOS DE ENCLAVAMIENTO	
	LISTA DE VALVULAS DE RETENCION	

NOMENCLATURA

P	P	PROCESO
9	TCWS	AGUA REFRIG. TEMPLADA ALIMENTA.
10	TCWR	AGUA REFRIG. TEMPLADA RETORNO
11	CWS	AGUA REFRIG. ALIMENTA.
12	CWR	AGUA REFRIG. RETORNO
13	SH	VAPOR DE ALTA PRESION
14	SM	VAPOR DE MEDIA PRESION (11 bar)
15	SL	VAPOR DE BAJA PRESION
16	SLL	VAPOR DE MUY BAJA PRESION
17	DW	AGUA POTABLE
18	AP	AIRE DE PLANTA O DE SERVICIO
19	AI	AIRE DE INSTRUMENTOS (3.5 bar)
20	CM	CONDENSADO DE MEDIA PRESION
21	CL	CONDENSADO DE BAJA PRESION
22	TW	AGUA TRATADA, ABLANDADA U OSMOTIZADA
23	FOS	FUEL OIL ALIMENTACION
24	FG	FUEL GAS BAJA PRESION ALIMENTACION
25	CW	AGUA LIMPIA
26	OW	DRENAJE DE AGUA SUCIA O ACEITOSA
27	PS	DRENAJE DE PROCESO
28	RW	AGUA FRESCA DE SERVICIO O DE PLANTA
29	FW	AGUA CONTRAINCENDIOS
30	FO	ACEITE DE LIMPIEZA, LAVADO O ARRASTRE
31	PO	VACIADO DE UNIDAD
32	PG	PURGA A GAS
33	BD	BLOWDOWN (HIDROCARBUROS LIQUIDOS)
34	FL	ANTORCHA
35	ATM	DESCARGA A LA ATMOSFERA
36	MEA	MEA
37	FOR	FUEL OIL RETORNO
38	FGP	FUEL GAS PRODUCCION
39	N	NITROGENO (GAS INERTE)
40	SW	AGUA ACIDA
41	BFWL	AGUA ALIMENT. CALDERAS BAJA PRESION
42	BFWM	AGUA ALIMENT. CALDERAS MEDIA PRESION
43	H	HIDROGENO
44	SP	SLOP
45	SOR	ACEITE DE SELLADO RETORNO
46	SO	ACEITE DE SELLADO ALIMENTACION
47	PW	AGUA DE PROCESO
48	FLA	GAS ACIDO A ANTORCHA
49	CD	CONDENSADO CONTAMINADO O ACEITOSO
50	HO	SISTEMA DE ACEITE CALIENTE
51	AN	AMINA
52	AZ	AZUFRE LIQUIDO
53	AC	ACIDO
54	FC	SOSA CAUSTICA FRESCA
55	CLL	CONDENSADO DE MUY BAJA PRESION
56	SC	SOSA CAUSTICA GASTADA
57	LO	ACEITE LUBRICACION
58	SHH	VAPOR DE MUY ALTA PRESION
59	SA	SULFATO DE ALUMINA
60	DSL	DISULFUROS LIQUIDOS
61	FLL	ANTORCHA LIQUIDA
62	CCD	SOSA CAUSTICA DILUIDA AL 20%
63	CCC	SOSA CAUSTICA CONCENTRADA AL 50%
64	CH	CONDENSADO DE ALTA PRESION
65	AM	AMONIACO
66	Q	SOLUCION QUELANTE
67	IC	INHIBIDOR DE CORROSION
68	IP	INHIBIDOR DE POLIMERIZACION
69	AE	INYECCION ANTIESPUMANTE
70	Cr	CROMATO
71	Ph	FOSFATO LIQUIDO
72	MM	SIS. CERRADO RECOGIDA MTBE/METANO
73	CC	CONDENSADO FRIO
74	ASO	ACEITE SOLUBLE EN ACIDO
75	CLCA	CLORURO CALCICO
76	AS	DRENAJE ACIDO/BASICO
77	HF	ACIDO FLUORHIDRICO
78	AR	AIRE RESPIRABLE DE EMERGENCIA (CLINICO)
79	GNH	GAS NATURAL ALTA PRESION
80	BFWH	AGUA ALIM. CALDERAS ALTA PRESION
81	GNM	GAS NATURAL MEDIA PRESION
82	GNL	GAS NATURAL BAJA PRESION
83	CAL	CAL O HIDROXIDO CALCICO
84	CLF	CLORURO FERRICO
85	PE	POLIELECTROLITO
86	SBS	BISULFITO SODICO
87	HCL	HIPOCLORITO SODICO O CLORO GAS
88	SI	DISPERSANTE
89	SS	SISTEMA SANITARIO
90	SO	VAPOR DE LAVADO
91	IPS	INYECCION DE PRESULFURIZACION
92	DSG	DISULFUROS GASEOSOS
93	S2O	VAPOR DE MEDIA PRESION (20bar)
94	ERW	AGUA RECUPERADA TAR
95	AIH	AIRE DE INSTRUMENTOS (6bar)
96	FGH	FUEL GAS ALTA PRESION ALIMENTACION
97	HH	HIDROGENO ALTA PUREZA
98	DEA	DEA
99	MDEA	MDEA

NOTAS

1.- COLECTOR COMPARTIDO CON LA U-693 (SWS)
2.- LOS TAGS DE LOS INSTRUMENTOS LLEVARAN EL PREFIJO DE LA UNIDAD (687/688).

LISTA DE EQUIPOS

REV.	DESCRIPCION	FECHA	REALIZADO	COMPROB.	APROBADO	Vº. Bº. CLIENTE
B	INCLUIDOS COMENTARIOS	10/10/07	AGN	ACAM	MPG/BFR	
A	PARA INFORMACION Y/O COMENTARIOS	08/06/07	AGN	ACAM	MPG/BFR	

REPSOL YPF — REPSOL PETROLEO, S.A. — Complejo de CARTAGENA

Nº DE PROYECTO INGENIERIA: 13238 — Nº DE PROYECTO REPSOL: C-10

INTECSA Industrial — TITULO PROYECTO: AMPLIACION REFINERIA CARTAGENA

Dragados Industrial, S.A. — UTE COKER C10 — FOSTER WHEELER IBERIA, S.A. — FASE FEL

ANEXO/UNIDAD: 687 — REV. PLANO INICIAL: B

REV.	DESCRIPCION	REALIZADO	COMPROB.	APROBADO	Vº. Bº. CLIENTE

A PARTIR DE LA REVISION____ ESTE PLANO PERTENECE AL PROYECTO____

A PARTIR DE LA REVISION____ ESTE PLANO PERTENECE AL PROYECTO____

A PARTIR DE LA REVISION____ ESTE PLANO PERTENECE AL PROYECTO____

A PARTIR DE LA REVISION____ ESTE PLANO PERTENECE AL PROYECTO____

CENTRAL DE INGENIERIA DIRECCION PROYECTOS — FIRMA — AUTORIZADA SU EMISION

REPSOL YPF — CENTRAL DE INGENIERIA

REPSOL YPF — REPSOL PETROLEO, S.A. — Complejo de CARTAGENA

INGENIERIA: 13238 — INTECSA Industrial — PROYECTO: C-10 — UTE COKER C10 — ESCALA: – — REALIZADO — COMPROBADO — APROBADO — Vº Bº CLIENTE

UNIDAD REGENERADORA DE AMINAS Nº 3

DIAGRAMA MECANICO DE SERVICIOS AUXILIARES VAPOR, CONDENSADO Y AGUA ALIMENTACION A CALDERAS

ANEXO: 687 — CLASIFICA.: A — PLANO No.: U-C10-A-82005 — HOJA 7 DE 13 — REVISION: B

PLANO INFORMATIZADO (NO REVISAR MANUALMENTE) — 82005H7RB.dgn

| EQUIPO | | | | |

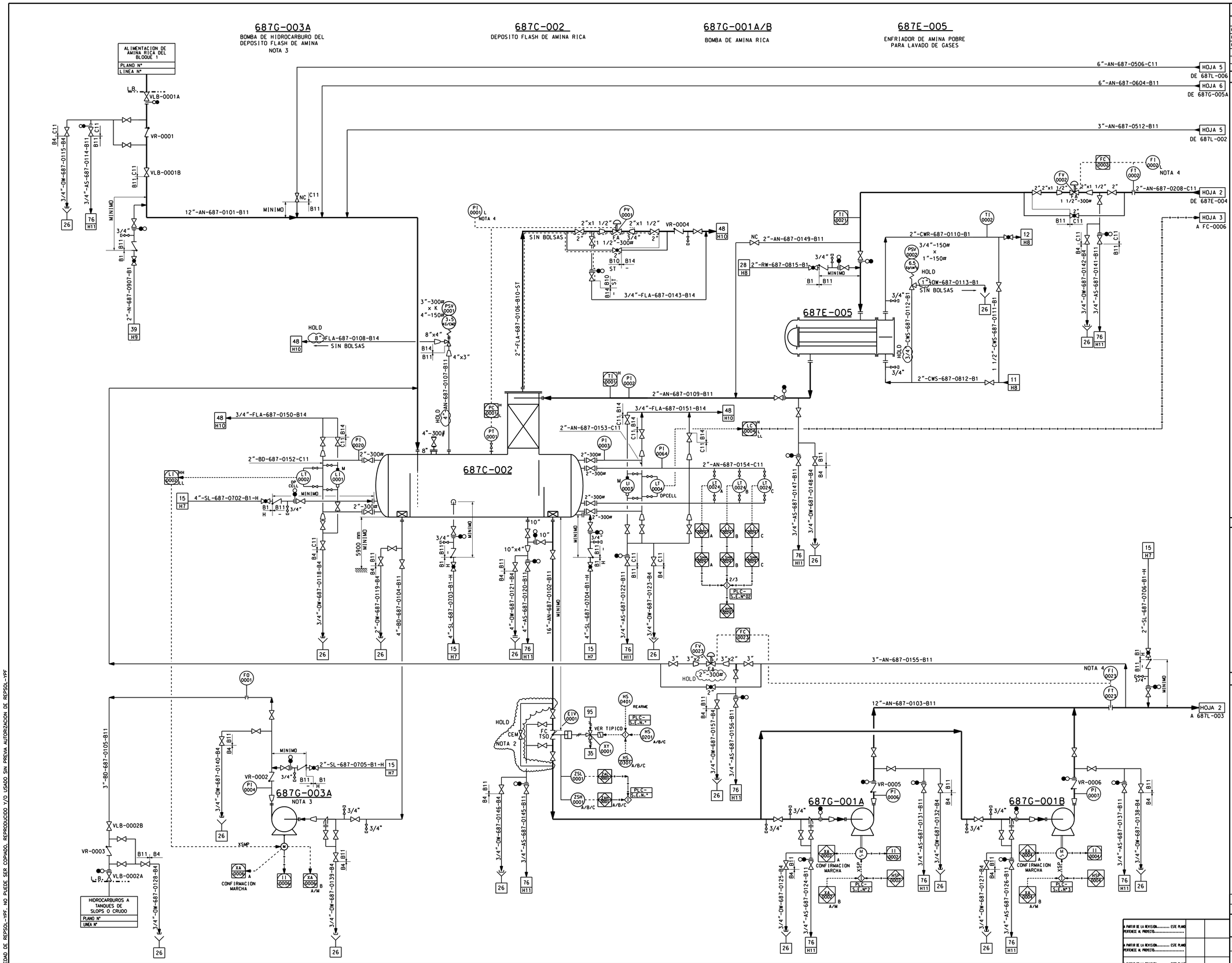

REFERENCIA DE PLANOS

PLANO NUMERO	NOMBRE	HOJA N°
687-A-U-C10-A-82003	PLANIMETRIA UNIDAD	
687-A-U-C10-D-82006	LISTAS DE EQUIPOS	
687-A-U-C10-D-82007	LISTA DE LINEAS	
	DIAGRAMA LOGICOS DE ENCLAVAMIENTO	
	LISTA DE VALVULAS DE RETENCION	

NOMENCLATURA

P	P	PROCESO	55	CLL	CONDENSADO DE MUY BAJA PRESION
9	TCWS	AGUA REFRIG. TEMPLADA ALIMENTA.	56	SC	SOSA CAUSTICA GASTADA
10	TCWR	AGUA REFRIG. TEMPLADA RETORNO	57	LO	ACEITE LUBRICACION
11	CWS	AGUA REFRIG. ALIMENTA.			
12	CWR	AGUA REFRIG. RETORNO	58	SHH	VAPOR DE MUY ALTA PRESION
13	SH	VAPOR DE ALTA PRESION	59	SA	SULFATO DE ALUMINA
14	SM	VAPOR DE MEDIA PRESION (11 bar)	60	DSL	DISULFUROS LIQUIDOS
15	SL	VAPOR DE BAJA PRESION	61	FLL	ANTORCHA LIQUIDA
16	SLL	VAPOR DE MUY BAJA PRESION	62	CCD	SOSA CAUSTICA DILUIDA AL 20%
17	DW	AGUA POTABLE	63	CCC	SOSA CAUSTICA CONCENTRADA AL 50%
18	AP	AIRE DE PLANTA O DE SERVICIO	64	CH	CONDENSADO DE ALTA PRESION
19	AI	AIRE DE INSTRUMENTOS (3.5 bar)	65	AM	AMONIACO
20	CM	CONDENSADO DE MEDIA PRESION	66	O	SOLUCION OUELANTE
21	CL	CONDENSADO DE BAJA PRESION	67	IC	INHIBIDOR DE CORROSION
22	TW	AGUA TRATADA. ABLANDADA U OSMOTIZADA	68	IP	INHIBIDOR DE POLIMERIZACION
23	FOS	FUEL OIL ALIMENTACION	69	AE	INYECCION ANTIESPUMANTE
24	FG	FUEL GAS BAJA PRESION ALIMENTACION	70	Cr	CROMATO
			71	Ph	FOSFATO LIQUIDO
25	CW	AGUA LIMPIA	72	MM	SIS. CERRADO RECOGIDA MTBE/METANO
26	OW	DRENAJE DE AGUA SUCIA O ACEITOSA			
27	PS	DRENAJE DE PROCESO	73	CC	CONDENSADO FRIO
28	RW	AGUA FRESCA DE SERVICIO O DE PLANTA	74	ASO	ACEITE SOLUBLE EN ACIDO
29	FW	AGUA CONTRAINCENDIOS	75	CLCA	CLORURO CALCICO
30	FO	ACEITE DE LIMPIEZA. LAVADO O ARRASTRE	76	AS	DRENAJE ACIDO/BASICO
31	PO	VACIADO DE UNIDAD	77	HF	ACIDO FLUORHIDRICO
32	PG	PURGA A GAS	78	AR	AIRE RESPIRABLE DE EMERGENCIA (CLINICO)
33	BD	BLOWDOWN (HIDROCARBUROS LIQUIDOS)			
34	FL	ANTORCHA	79	GNH	GAS NATURAL ALTA PRESION
35	ATM	DESCARGA A LA ATMOSFERA	80	BFWH	AGUA ALIM. CALDERAS ALTA PRESION
36	MEA	MEA	81	GNM	GAS NATURAL MEDIA PRESION
			82	GNL	GAS NATURAL BAJA PRESION
37	FOR	FUEL OIL RETORNO	83	CAL	CAL O HIDROXIDO CALCICO
38	FGP	FUEL GAS PRODUCCION			
39	N	NITROGENO (GAS INERTE)	84	CLF	CLORURO FERRICO
			85	PE	POLIELECTROLITO
40	SW	AGUA ACIDA	86	SBS	BISULFITO SODICO
41	BFWL	AGUA ALIMENT. CALDERAS BAJA PRESION	87	HCL	HIPOCLORITO SODICO O CLORO GAS
42	BFWM	AGUA ALIMENT. CALDERAS MEDIA PRESION	88	SI	DISPERSANTE
43	H	HIDROGENO			
44	SP	SLOP	89	SS	SISTEMA SANITARIO
45	SOR	ACEITE DE SELLADO RETORNO	90	SO	VAPOR DE LAVADO
			91	IPS	INYECCION DE PRESULFURIZACION
46	SO	ACEITE DE SELLADO ALIMENTACION	92	DSG	DISULFUROS GASEOSOS
47	PW	AGUA DE PROCESO	93	S2O	VAPOR DE MEDIA PRESION (20bar)
48	FLA	GAS ACIDO A ANTORCHA	94	ERW	AGUA RECUPERADA TAR
49	CD	CONDENSADO CONTAMINADO O ACEITOSO	95	AIH	AIRE DE INSTRUMENTOS (6bar)
50	HO	SISTEMA DE ACEITE CALIENTE	96	FGH	FUEL GAS ALTA PRESION ALIMENTACION
			97	HH	HIDROGENO ALTA PUREZA
51	AM	AMINA	98	DEA	DEA
52	AZ	AZUFRE LIQUIDO	99	MDEA	MDEA
53	AC	ACIDO			
54	FC	SOSA CAUSTICA FRESCA			

NOTAS

1.- LOS INSTRUMENTOS QUE CONTENGAN GAS ACIDO SE CONECTARAN A ANTORCHA ACIDA PARA MANTENIMIENTO.LOS INSTRUMENTOS QUE CONTENGAN AMINA SE CONECTARAN AL SISTEMA DE RECOGIDA DE DRENAJES DE AMINAS.
2.- ENCLAVAMIENTO MECANICO
3.- BOMBA DE RESERVA EN ALMACEN
4.- INDICADOR LOCAL LEGIBLE DESDE LA VALVULA DE BYPASS
5.- LOS TAGS DE LOS INSTRUMENTOS LLEVARAN EL PREFIJO DE LA UNIDAD (687/688).

LISTA DE EQUIPOS

687C-002
687E-005
687G-001A/B
687G-003A

REV.	DESCRIPCION	FECHA	REALIZADO	COMPROB.	APROBADO	V°. B°. CLIENTE
B	INCLUIDOS COMENTARIOS	10-10-07	OPV	ACAM	MGP/BFR	
A	PARA INFORMACION Y/O COMENTARIOS	08-06-07	OPV	ACAM	MGP/BFR	

REPSOL YPF — REPSOL PETROLEO, S.A. — Complejo de CARTAGENA
Nº DE PROYECTO INGENIERIA 13238 — Nº DE PROYECTO REPSOL C-10
INTECSA Industrial — Dragados Industrial, S.A. — UTE COKER C10 — FOSTER WHEELER
TITULO PROYECTO: AMPLIACION REFINERIA CARTAGENA — FASE FEL
ANEXO/UNIDAD 687 — REV. PLANO INICIAL B

REV.	DESCRIPCION	REALIZADO	COMPROB.	APROBADO	V°. B°. CLIENTE
	A PARTIR DE LA REVISION..... ESTE PLANO PERTENECE AL PROYECTO.....				
	A PARTIR DE LA REVISION..... ESTE PLANO PERTENECE AL PROYECTO.....				
	A PARTIR DE LA REVISION..... ESTE PLANO PERTENECE AL PROYECTO.....				
	A PARTIR DE LA REVISION..... ESTE PLANO PERTENECE AL PROYECTO.....				

REPSOL YPF — REPSOL PETROLEO, S.A. — Complejo de CARTAGENA
INGENIERIA: 13238 — INTECSA Industrial — Dragados Industrial, S.A. — UTE COKER C10 — FOSTER WHEELER
PROYECTO C-10 — REALIZADO — COMPROBADO — APROBADO — ESCALA - — V°B°CLIENTE

UNIDAD REGENERADORA DE AMINAS N°3
DIAGRAMA MECANICO DE PROCESO
DEPOSITO FLASH DE AMINA RICA

CENTRAL DE INGENIERIA DIRECCION PROYECTOS — FIRMA — FECHA — AUTORIZADA SU EMISION — CENTRAL DE INGENIERIA

ANEXO 687 — CLASIFICA. A — PLANO No. U-C10-A-82005 — HOJA 1 DE 13 — REVISION B

PLANO INFORMATIZADO (NO REVISAR MANUALMENTE) — 82005H1RB.dgn

EQUIPO	687C-002
LONGITUD LT-LT mm	21210
DIAMETRO mm	6000
VOLUMEN m^3	-
INTERNOS	BAFFLE & PACKING
COND. DE DISEÑO PRES. Y TEMP. Kg/cm^2g °C	3.50/80 FV/13
COND. DE OPERAC. PRES. Y TEMP. $Kg/cm\ g$ °C	1.00/57

EQUIPO	687E-005 (CARCASA)	(TUBOS)
SUPERFICIE INTERCAMBIO m^2	14.01	
TRANSFERENCIA CALOR MM Kcal/h	0.07	
COND. DE DISEÑO PRES. Y TEMP. Kg/cm^2g °C	5/80	6.50/80
COND. DE OPERAC. PRES. Kg/cm^2g	2.5	4.5
COND. DE OPERAC. TEMP. ENTRADA °C	56	30
COND. DE OPERAC. TEMP. SALIDA °C	40	35.9
TIPO	AES	

EQUIPO	687G-001A/B	687G-003A
CAUDAL DISEÑO m^3/h	350.9	15
PRES. ASP. Kg/cm^2g	1.3	1.3
PRES. IMP. Kg/cm^2g	8.3	7.5
POT. DEL EJE kW	83	5.3
NPSH DISPONIBLE m	3.1	3.2
NPSH REQUERIDA m		

ESTE DOCUMENTO ES PROPIEDAD DE REPSOL-YPF. NO PUEDE SER COPIADO, REPRODUCIDO Y/O USADO SIN PREVIA AUTORIZACION DE REPSOL-YPF